INDIKÁTOR VYBUDENIA S AN6884

NS053

Obvod pracuje v širokom rozsahu napájacích napätí 3,5V-18V. Diódy LED sú budené s logaritmickou závislosťou a rozsah indikácie je -10dB až +6dB. Vstupná úroveň pre 0dB je 75mV-svieti LED dióda D3. Diódy sú budené prúdom 15mA. Článok RC určuje "dobeh" zobrazenia a je možné ho meniť. LED dióda D6 indikuje zapnutý stav.

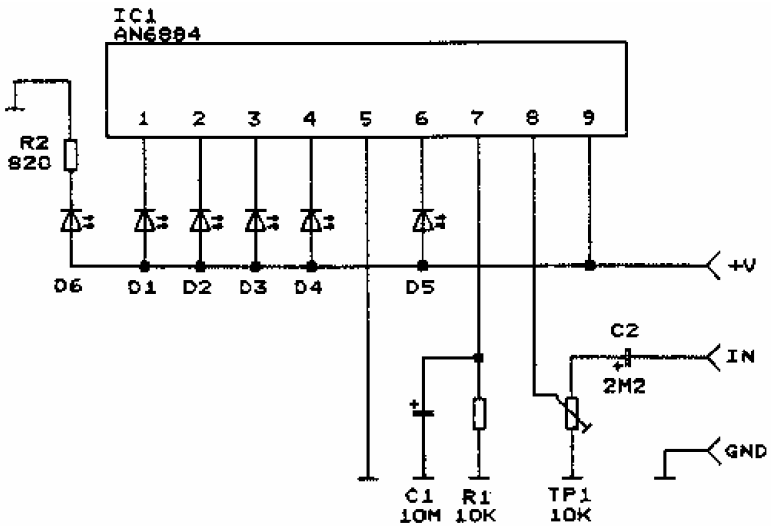

Zoznam súčiastok:
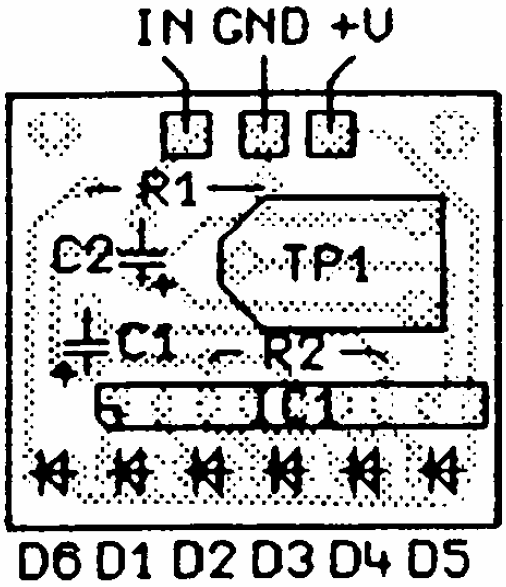
R1.....10k
R2.....820R-1K
TP1.....10k-330k
C1.....10m
C2.....2,2-4,7m
IC1.....AN6884
D1-3.....zelená
D4, 5.....červená
D6.....žltá