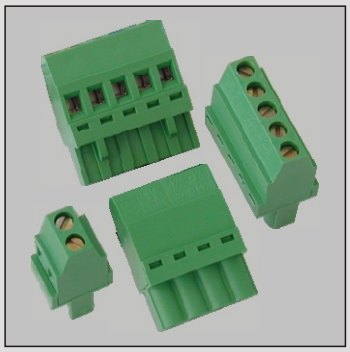

9,1mm

2,5mm²

16A-450V / 750V-T125

Certificato d'approvazione EP152
Approval EP152
(16A-450V-T125-2,5mm²) passo / *pitch* 5,08
(16A-750V-T125-2,5mm²) passo / *pitch* 10,16

File E178356 - Vol.1 Sec.4
(12A-300V-4,5in.lbs.-14÷30AWG) passo / *pitch* 5,08
(12A-300V-4,5in.lbs.-14÷30AWG) passo / *pitch* 10,16

In corso
Pending

Conduttore connettibile / *Wire section:*	2,5mm² (14AWG) flessibile / *stranded* 4,0mm² (12AWG) rigido / *solid*
Apertura introduzione filo / *Cage clamp recess size:*	2,8 x 3,1mm
Passi / *Pitches:*	5,08mm - 10,16mm
Posizione di montaggio / *Mounting position:*	Verticale frontale / *Vertical Frontal*
Sistema di connessione / *Connection system:*	Carrello / *Rising clamp*
Nr. Poli / *Nr. poles:*	02÷24 - (passo / *pitch* 5,08) 02÷12 - (passo / *pitch* 10,16)

Caratteristiche meccaniche / *Mechanical characteristics*

Vite imperdibile / *Captive screw:*	M3
Coppia di serr. consigliata / *Rec. tightening torque:*	0,5Nm (4,5in.lbs.)

Caratteristiche elettriche / *Electrical characteristics*

Corrente nominale / *Rated current:*	16A
Tensione nominale / *Rated voltage:*	450V - (passo / *pitch* 5,08) 750V - (passo / *pitch* 10,16)
Tensione di prova / *Test voltage:*	2,5KV eff./60s (EN 60998-1) - 450V 3KV eff./60s (EN 60998-1) - 750V

Caratteristiche generali / *General characteristics*

Peso per via / *Weight per pole:*	2,1gr.
Lunghezza di spellatura / *Stripping length:*	max 9,1mm
Grado di protezione / *Protection degree:*	IP20
Temperatura di esercizio continua / *Working temp.re:*	125°C
Siglatura / *Marking:*	Etichette adesive / *Adhesive labels* Tampografia / *Pad printing*
Colore standard / *Standard colour:*	Verde / *Green*

passo / *pitch* 5,08mm

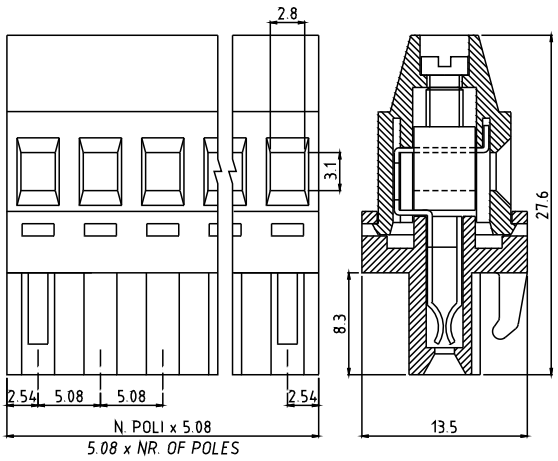

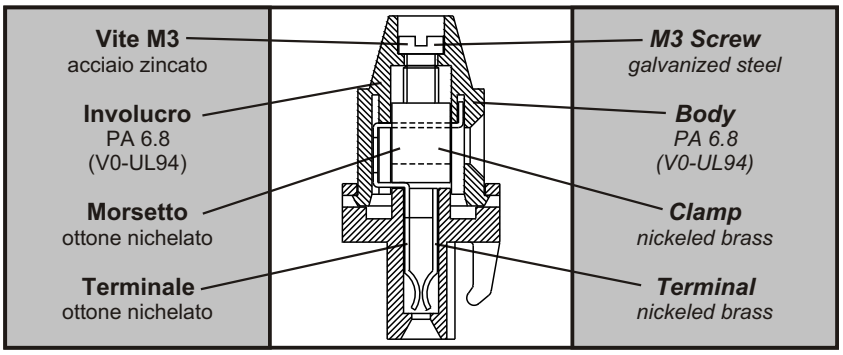

passo / *pitch* 10,16mm

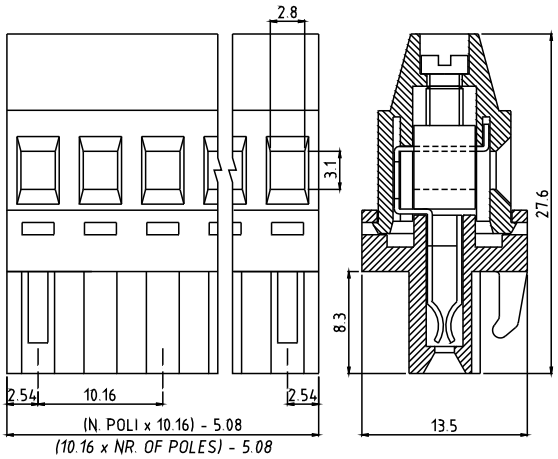

COME ORDINARE / *HOW TO ORDER*

SERIE *SERIES*	NR. POLI *NR. POLES*		PASSO *PITCH*		VERSIONE *VERSION*	(*)	COLORE *COLOUR*
SV	02÷24	—	5,08-10,16	—	F	*	#

Esempio / *Example*

SV02-5,08-F-GY

(Spina verticale 02 poli - passo 5,08mm - frontale - grigio)
(Vertical female 02 poles - pitch 5,08mm - frontal - grey)

(*) Codice personalizzazione - (Definizione a cura di euroclamp)
Custom code - (Definition made by euroclamp)

(#) Da specificare solo se diverso da quello standard
The colour must be specified only if different from the standard one

NOTA / *NOTE*:
I connettori euroclamp devono essere estratti solo in assenza di tensione.
Only actuate euroclamp plug-in connectors when under no load condition.