©THIS DRAWING IS THE EXCLUSIVE PROPERTY OF MARQUARDT GMBH. WITHOUT THEIR CONSENT IT MAY NOT BE REPRODUCED OR GIVEN TO THIRD PARTIES.

VERTRAULICH CONFIDENTIAL

Empfohlener Plattenausschnitt
suggested panel cutout

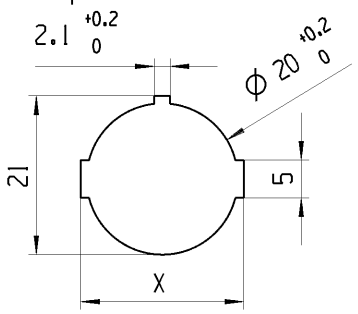

Plattendicke panel thickness	X
0.75-1.25	21.2 -0.1
1.25-2.00	21.4 -0.1
2.00-3.00	21.8 -0.1

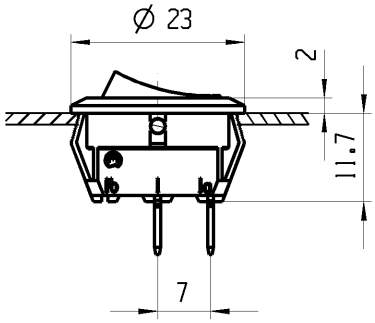

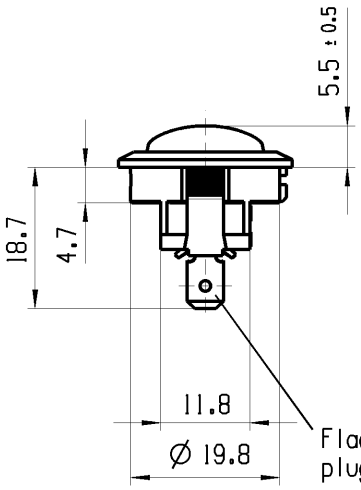

Flachstecker aehnl.
plug-in sim. DIN 46 244-A4.8-0.8

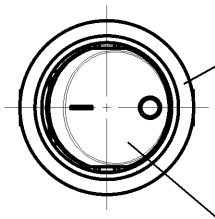

weiss
white

Wippe weiss
Zeichen schwarz
rocker white
symbol black

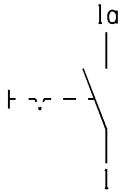

Aufschrift
marking

18..
8(8)/250~5E4
12(4)/250~
5/70A 250V~
T100/55 05

R149 c UL us

Aufschriftbeschreibung
marking description

R149: 15A 125-250V AC
3/4 HP 125V AC
1 1/2 HP 250V AC

Ausschalter 1-polig

Fuer Geraete der Klasse II geeignet

SPST

suitable for appliances of class II

Herstellort/ -Jahr/-Woche nach DIN EN 60062
date code of manufacture: place/year/week acc. to DIN EN 60062

Fuer Form und Lage FOR SHAPE AND LOC.	Allgemeintoleranzen UNTOLERANCED DIMENSIONS					Pause COPY	Blatt SHEET 01	TYP	Zeichn./DRAWING NO.	Index
Fuer Winkel FOR ANGLE ± 2°	PROJEKTION	Abmasse und Nennmassbereiche Angaben in mm ALL DIMENSIONS ARE IN MILLIMETRES		Laenge LENGTH	Radien RADII		Original Din A4 / Massstab SCALE 1:1	K	18811105	a
			0-6	± 0.2	± 0.2		0 10 20 30mm			
			>6-15	± 0.4	± 0.4					
			>15-30	± 0.4	± 0.4					
			>30-70	±	± 10%					
			>70-120	±						
			>120-200	±						

a	54873	10/26/07	LX			
	46671	03/23/06	MUT			
Ausg. ISSUE	Aenderung REVISION	gez. DRAWN BY		Ausg. ISSUE	Aenderung REVISION	gez. DRAWN BY

CAD: NX V2.0
gez./DRAWN BY 03/23/06 MUT
gepr./CHECKED BY
Ersatz fuer/REPLACEMENT OF

GERAETESCHALTER
appliance switch

MARQUARDT

18811105-01-1-0-K-999 RELEASED/FREIGEGEBEN 2007/Nov/07

©Alle Rechte bei Marquardt GmbH, auch fuer den Fall von Schutzrechtsanmeldungen. Jede Verfuegungsbefugnis, wie Kopier- und Weitergaberecht, bei uns.